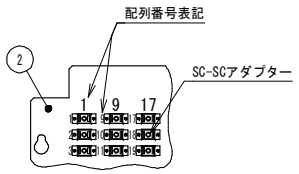

P部詳細(S=1:5)
(左列表記,1～120番)

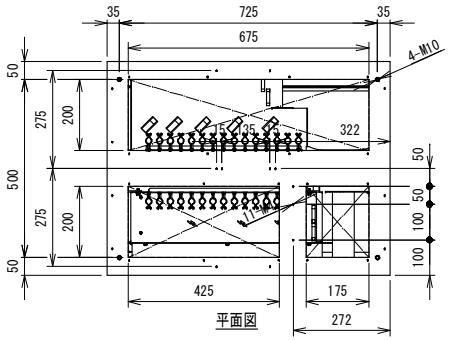

平面図

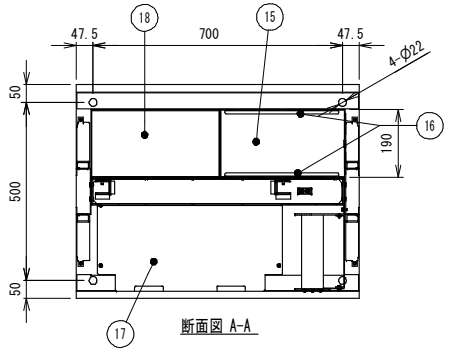

断面図 A-A

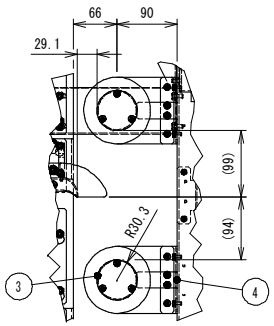

詳細図 C (1 : 8)

No.	名称	数量	備考
1	本体フレーム	1	IVORY / スチール
2	SCアダプターパネル	7	IVORY / スチール
3	パイプスプール	8	IVORY / スチール
4	サポートガイド	8	IVORY / スチール
5	整線トレイA	7	IVORY / スチール
6	整線トレイB	7	IVORY / スチール
7	天板A	1	IVORY / スチール
8	天板B	1	IVORY / スチール
9	天板C	1	IVORY / スチール
10	ケーブルサポート	7	IVORY / スチール
11	マウントレール	2	IVORY / スチール
12	マウントサポート1	1	IVORY / スチール
13	マウントサポート2	1	IVORY / スチール
14	マウントサポート3	1	IVORY / スチール
15	ボトムカバー巾着	1	防炎布
16	固定金具	2	IVORY / スチール
17	物置トレイ	1	IVORY / スチール
18	底面トレイ	1	IVORY / スチール
19	クリアファイル	7	透明 / PET

(※オプション部品無)

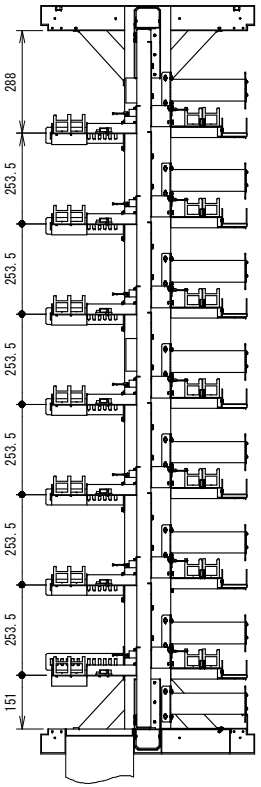

断面図 B-B

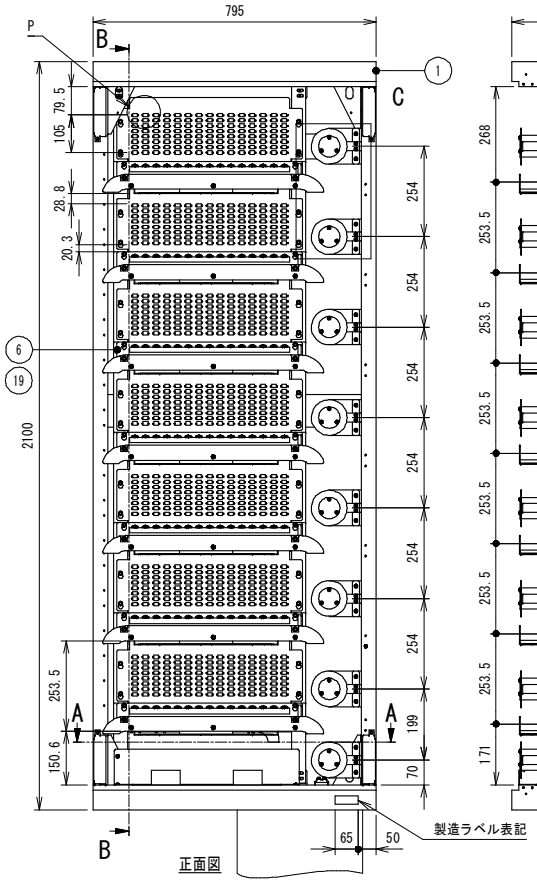

正面図

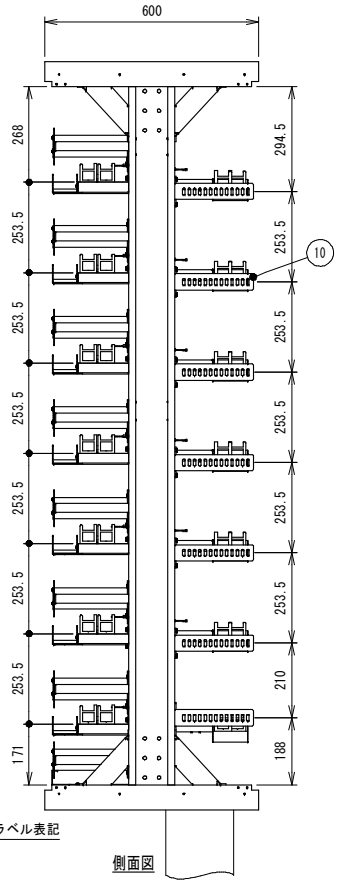

側面図

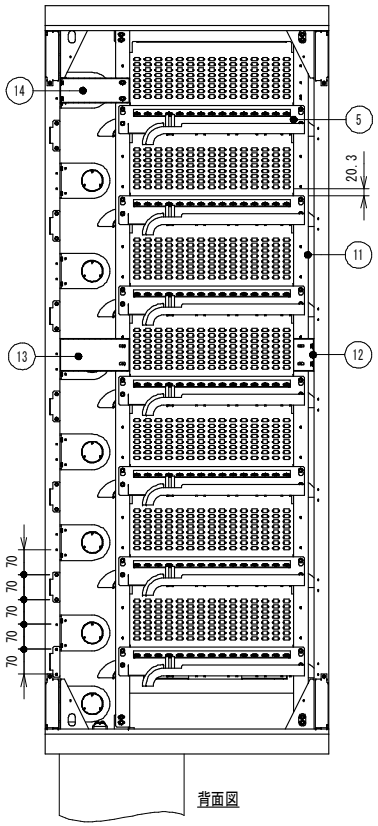

背面図

SC-SCアダプター数：120芯x7段=840芯

(IEC 6175-4:Type SC Connectorに準拠)

CenterPEER 本図についての無断転載・コピーを禁じます。本図の著作権はセンターピア株式会社に帰属し、全ての内容は日本の著作権法により保護されています。Unauthorized copying and transfer of this drawing is prohibited. This drawing's copyright belongs to CenterPEER Co., All content protected by Japanese copyright law.禁止擅自转载和复印本图及其数字,其版权均属CenterPEER有限公司,所有内容受日本著作权法保护.

改定履歴 REV. RECORD		担当者 DR	検図 CHK	日付 DATE	内容 CONTENTS
02	改訂図	相楽	篠崎	2013/01/27	項番10 個数改訂.
01	改訂図	相楽	相楽	2013/10/07	本体フレーム改訂.
00	新図	-	-	-	-

出図日 RELEASE DATE	作図 DESIGNED	製図 DRAWN	検図 CHECKED	承認 RESPONSIBLE
2013/08/08	相楽	相楽	相楽	-

サイズ SIZE	尺度 SCALE	仕様表番号 SPECIFICATION NO.	参照部品型式番号 REFERENCE PRODUCT NO.	項 PAGE
A3	1:15	-	-	-

色 COLOR	マンセル値 MANSEL NO./ 塗装方法 COATING METHOD	仕上 FINISH	数量/台 QTY.
部品欄に記載	部品欄に記載	-	-

重量 MASS	材料 MATERIAL	名称 NAME
仮 -kg	部品欄に記載	光ケーブル配分架

図面データ DWG. DATA	型式番号 PRODUCT NO.	図面番号 DWG NO.	REV.
2D and 3D	CFA210600795-008	G131519	02

Inventor Ver.120619